HS-BOX® LIGHT SPECIAL EDITION

Bestellen. Einräumen. Losfahren. So einfach ist Transport.

L x H x T
1.840 x 780 x 730 mm

Gewicht
86,5 kg

Material
Alu-Quintett-Warzenblech

Deckelöffnung
ca. 65°

Die Box, die mehr kann – jetzt als Sondermodell

SOLANGE DER VORRAT REICHT

+49 7363 9609 525 staukasten@hs-schoch.de www.hs-schoch.de

HSBox® LIGHT

Art.-Nr.: TL1840003-121-1-0000

SPECIAL EDITION

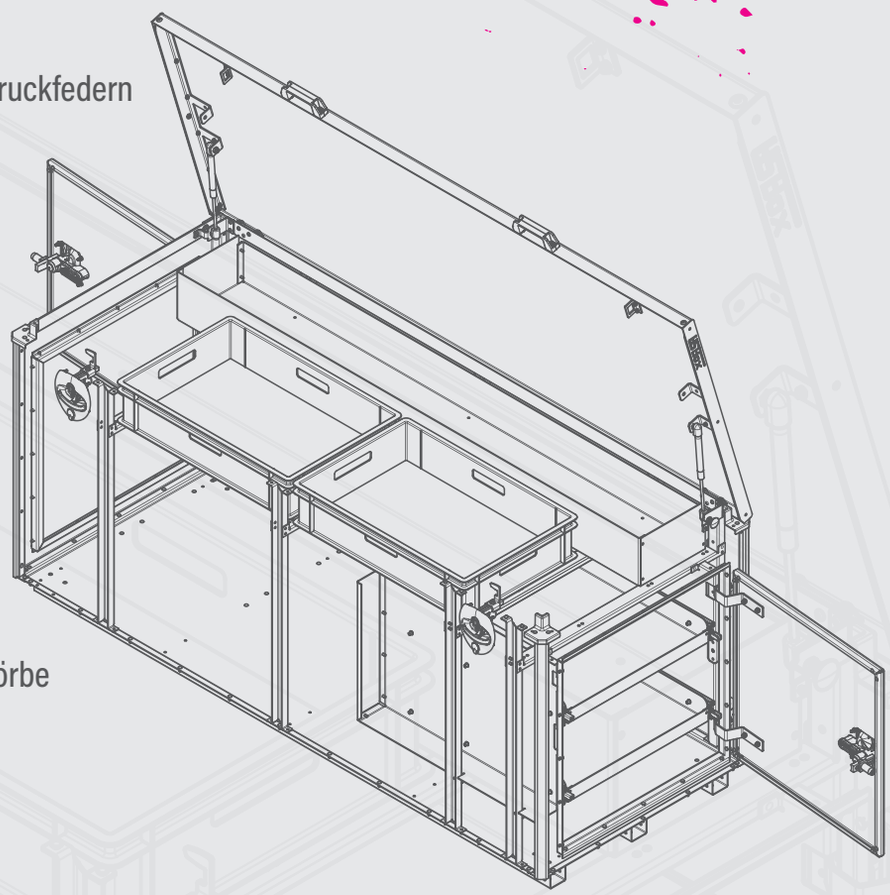

- **Deckelöffnung**
  komfortable Deckelöffnung mit 2 Gasdruckfedern
- **Seitentüren**
  beidseitiger Vector-T-Griff-Verschluss
- **4 Schließzylinder**
  für Vector-T-Griff Verschluss
- **2 Teleskop-Vollauszüge**
  Tragkraft jeweils bis zu 30 kg
- **Ablagewanne**
  inklusive Korbhalter und 2 Kunststoffkörbe
- **4 Gummi-Feinriefenmatten**
  für Schutz und Stabilität
- **Befestigung**
  Klemmen mit Montagematerial
- **Eckblenden**
  hochwertige Pulverbeschichtung
- **Einsatzbereit**
  Box fertig montiert

CONTACT US

+49 7363 9609 525

www.hs-schoch.de | staukasten@hs-schoch.de