☒ HS-Schoch GmbH	☐ HS-Schoch GmbH & Co. KG
☐ ZFE GmbH	☐ bsg Handels GmbH

D-0000001

Maßblatt P4000

Bezeichnung	Artikelnummer Korpus vz. Deckel KTL + Pulverbeschichtung	A	B	C	D	E	F1/F2	G	H	J
P Sonder	P40000000									
P 04 EP *	P40000404	960	350	2455	1040	157	2490/2470	1070	400	429
P 08 EP	P40000804	1230	450	2455	1310	157	2490/2470	1340	500	529
P 12 EP	P40001204	1630	450	2455	1710	157	2490/2470	1740	500	529
P 12 EPL *	P40001206	2150	350	2455	2230	157	2490/2470	2260	400	429
P 16 EP	P40001604	1860	450	2455	1940	157	2490/2470	1970	500	529
P 16 EPL *	P40001606	2430	350	2455	2510	157	2490/2470	2540	400	429
P 18 EP *	P40001804	2640	350	2455	2720	157	2490/2470	2750	400	429
P 20 EP	P40002004	2430	450	2455	2510	157	2490/2470	2540	500	529
P 24 EP	P40002404	2640	450	2455	2720	157	2490/2470	2750	500	529
P 24 EPK	P40002406	1860	605	2455	1940	157	2490/2470	1970	655	684
P 28 EP	P40002804	3240	450	2455	3320	157	2490/2470	3350	500	529
P 30 EP	P40003004	2640	550	2455	2720	157	2490/2470	2750	600	629
P 30 EPK	P40003006	2430	605	2455	2510	157	2490/2470	2540	655	684
P 32 EP	P40003204	3440	450	2455	3520	157	2490/2470	3550	500	529
P 36 EP	P40003604	2640	605	2455	2720	157	2490/2470	2750	655	684
P 36 EPL	P40003606	3240	550	2455	3320	157	2490/2470	3350	600	629

*** Für Megaliner geeignet**

Maße in mm
Stand 04/2021

Deckelfarbe: RAL_____

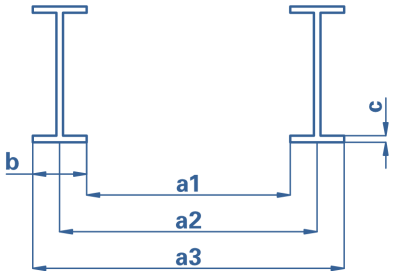

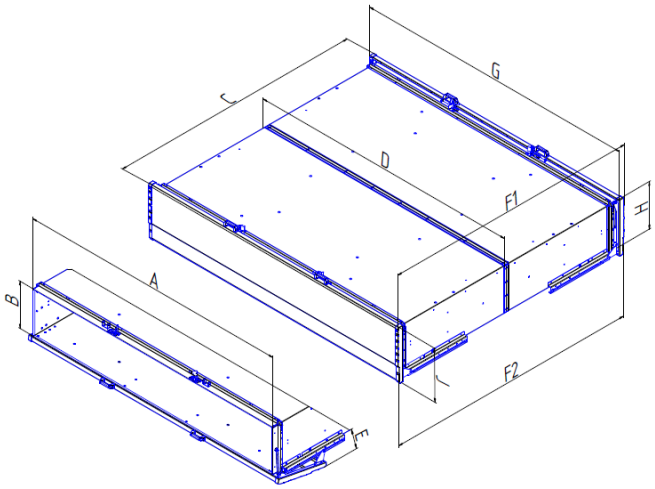

Maß H: Auftragendes Maß von Trägerunterkante bis Unterkante Palettenstaukasten

Bohrmaße

Bitte geben Sie ein Maß (a1/a2 oder a3), sowie b und c in Ihrer Bestellung an

a1..... a2..... a3.....

b..... c.....

Kastenmontage entsprechend unserer Montageanleitung
Stand 10/2021